LASKA
LAS NUEVAS PICADORAS
WWB 200 PLUS / WWB 300 PLUS
LAS PRIMERAS QUE INCREMENTAN LA PRODUCCIÓN DE FORMA INDEPENDIENTE Y REDUCEN LOS COSTES OPERATIVOS.
laska.at

LA CUCHILLA CORRECTA PARA CADA APLICACIÓN

Juego de corte para carne fresca

- Para el procesado de carne fresca con una temperatura de hasta -4 °C
- Juego de corte de 5 piezas (disco de precorte, cuchilla, disco perforado 13 mm, cuchilla, disco perforado 8 mm, 5 mm y 3 mm)
- También apto con 3 piezas de corte (disco de precorte, cuchilla, disco perforado)

Juego de corte de descongelación

- Para el procesado de carne ligeramente congelada con una temperatura de hasta -10 °C
- Juego de corte de 5 piezas (disco de precorte, cuchilla de anillos separadores, disco perforado 20 o 13 mm, cuchilla de anillos separadores disco perforado 8 mm o 5 mm)
- También apto con 3 piezas de corte (disco de precorte, cuchilla, disco perforado)

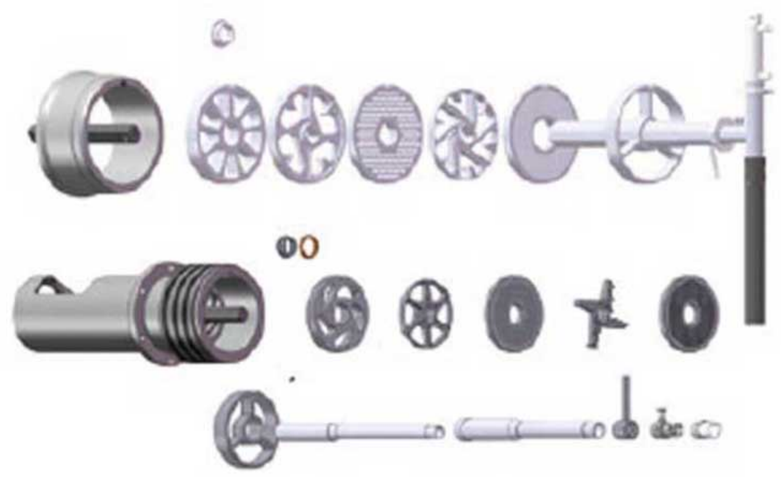

Dispositivo separador con juegos de corte

- Manual (imagen inferior) o neumático (imagen superior)
- Juego de corte de 5 piezas (placa de precorte, cuchilla anular, disco perforado 8 mm, cuchilla separadora, disco perforado 2,5 mm) y cruz de apoyo con tubo de salida y válvula reguladora
- Para la separación de las partes fibrosas y duras de la carne a procesar
- Notable mejora de la categoría de calidad de la carne

Juego de corte para carne congelada

- Para el procesamiento de carne congelada
- Para un grano grueso
- Juego de corte de 5 piezas (disco de precorte, cuchilla, disco perforado 13 mm, cuchilla, disco perforado 8 mm, 5 mm y 3 mm)
- También apto con 3 piezas de corte (disco de precorte, cuchilla, disco perforado)

DATOS TÉCNICOS

Datos de rendimiento	WWB 200 Plus	WWB 300 Plus
Diámetro de los discos perforados	200 mm	300 mm
Capacidad de la tolva estándar	550 l	800 l
Potencia del motor	55 kW	132 kW
Potencia nominal	67 kW	157 kW
Potencia nominal (con cargador de mástil)	69 kW	159 kW
Fusible de acción lenta	160 A	315 A
Sección del cable de alimentación	70 mm²	185 mm²
Optimización del número de revoluciones	●	●
Cubierta de seguridad	○ (CE)	○ (CE)
Barra de protección con interruptor de seguridad	○ (CE)	○ (CE)
Carro de limpieza	○ (CE)	○ (CE)
Manejo	Pulsador	Pulsador
Espejo para observación de la tolva o tolva de mezcla	●	●
Sin fin de alimentación con progresión continua	-	-
Sin fin de trabajo con progresión continua	-	-
Expulsor de sin fin de trabajo	● hidr.	● hidr.
Elevación de la máquina	○	○
Desconexión por marcha en vacío	●	●
Bobina de arranque «soft start»	○	○
Dispositivo separador mecánico	○	○
Dispositivo separador neumático	○	○
Capacidad de la tolva aumentada	aprox. 1.000 l	bajo petición
Mecanismo agitador-mezclador + tolva más grande	-	-
Cargador de mástil	○	○
Cinta transportadora de alimentación	○	○

Leyenda	
●	Estándar
○	Opción
-	No disponible

Dimensiones y pesos	WWB 200 Plus	WWB 300 Plus
Largo	2.470 mm	2.520 mm
Ancho	1.800 mm	2.265 mm
Alto	2.000 mm	2.135 mm
Altura con cargador de mástil	2.900 mm	3.020 mm
Peso	3.080 kg	5.000 kg